3. 5.6年女子の部

No	氏名	団体
1	中西紗瑛	豊橋南部
2	坂牧芽依	剣竜会
3	浅岡寿音	豊橋南部
4	波佐間咲	愛武館
5	成田茉央	若葉
6	田中杏樹	豊橋南部
7	朝倉綾音	東心館
8	羽田結菜	吉田方
9	古海香凛	二川
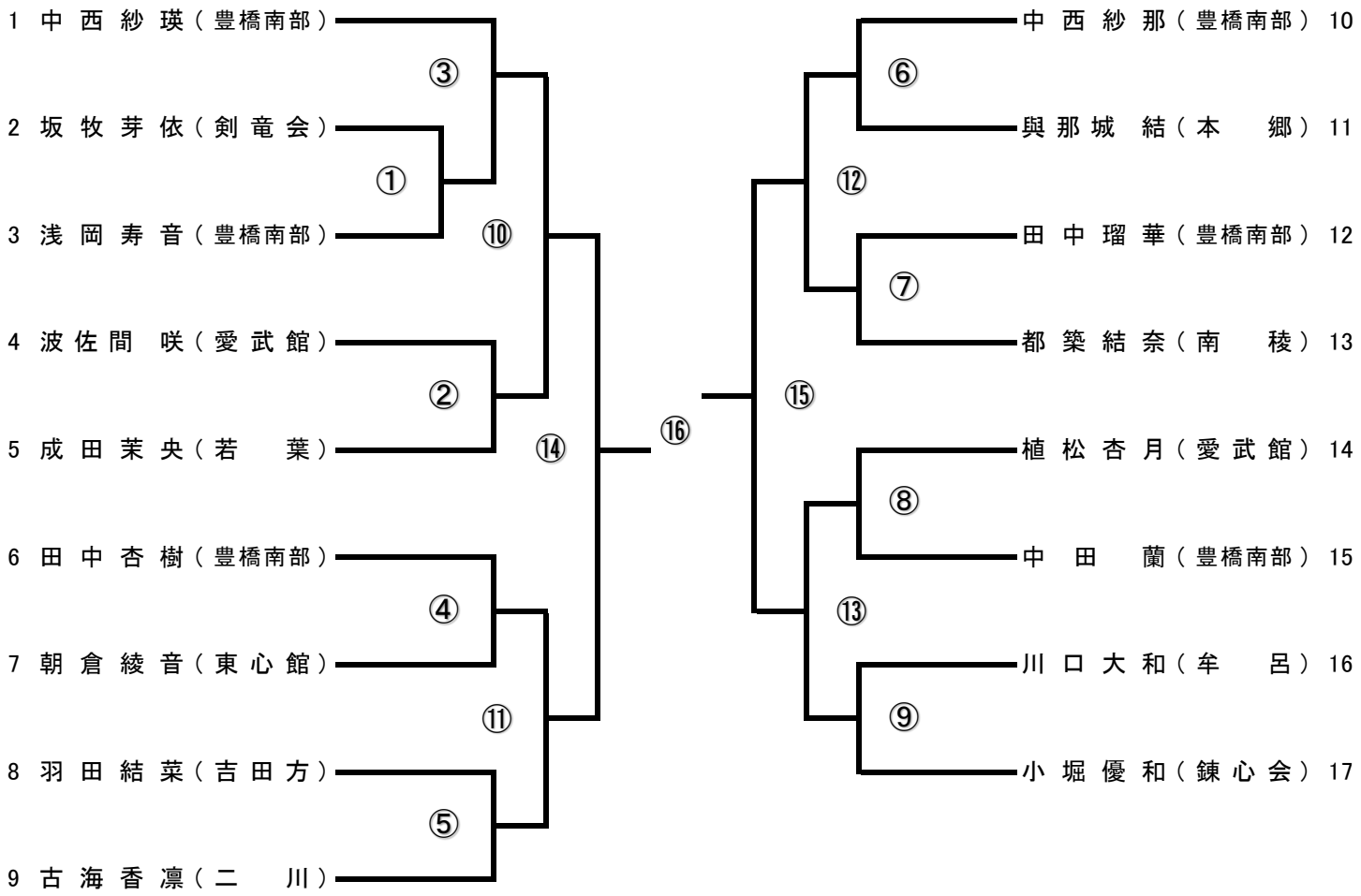
氏名	団体	No
中西紗那	豊橋南部	10
與那城結	本郷	11
田中瑠華	豊橋南部	12
都築結奈	南稜	13
植松杏月	愛武館	14
中田蘭	豊橋南部	15
川口大和	牟呂	16
小堀優和	錬心会	17