12. 一般男性の部
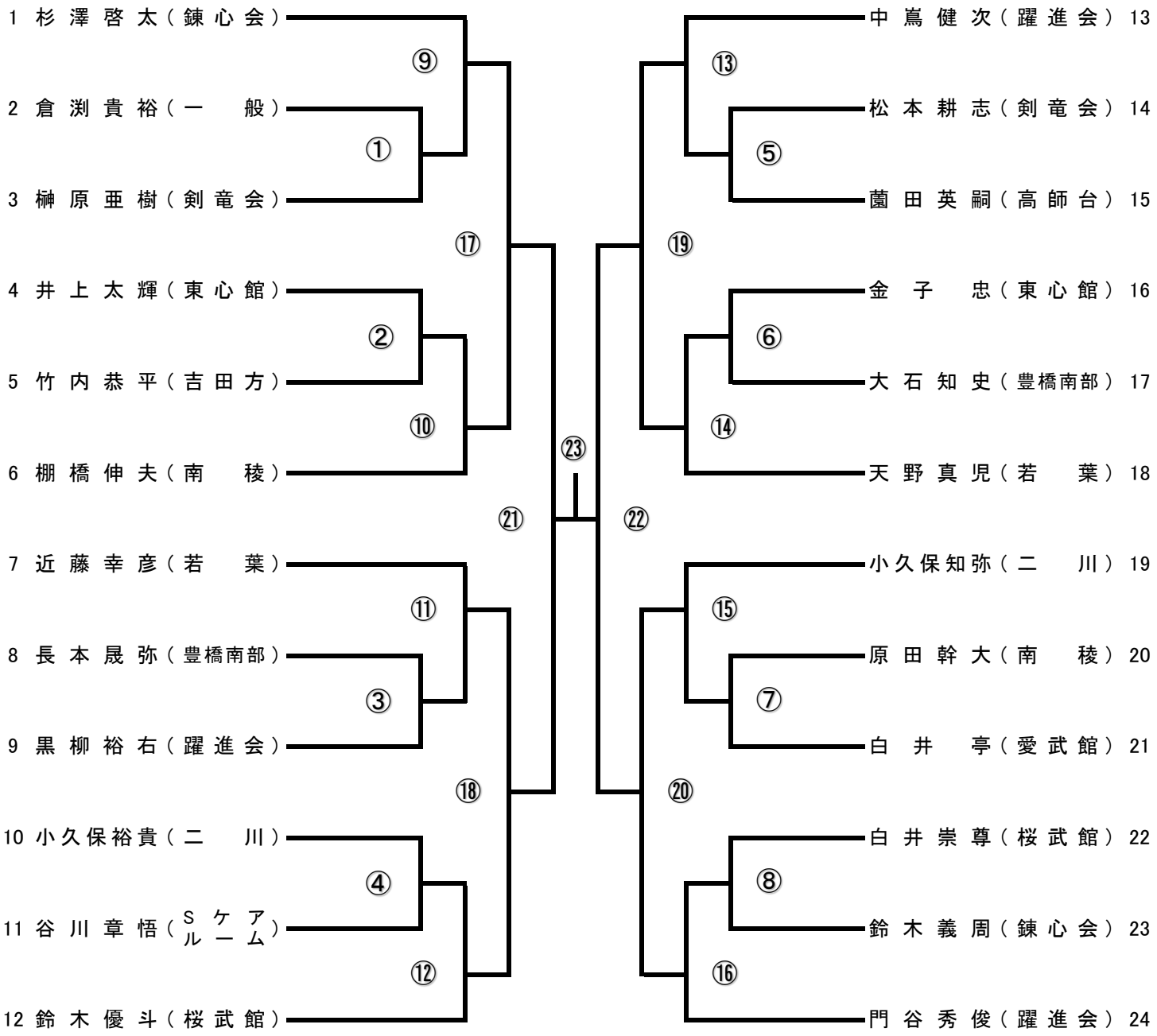
No	氏名	団体
1	杉澤啓太	錬心会
2	倉渕貴裕	一般
3	榊原亜樹	剣竜会
4	井上太輝	東心館
5	竹内恭平	吉田方
6	棚橋伸夫	南稜
7	近藤幸彦	若葉
8	長本晟弥	豊橋南部
9	黒柳裕右	躍進会
10	小久保裕貴	二川
11	谷川章悟	ＳＫＡＲＵＭ
12	鈴木優斗	桜武館
13	中嶌健次	躍進会
14	松本耕志	剣竜会
15	薗田英嗣	高師台
16	金子忠	東心館
17	大石知史	豊橋南部
18	天野真児	若葉
19	小久保知弥	二川
20	原田幹大	南稜
21	白井亭	愛武館
22	白井崇尊	桜武館
23	鈴木義周	錬心会
24	門谷秀俊	躍進会