7. 中学2年女子の部

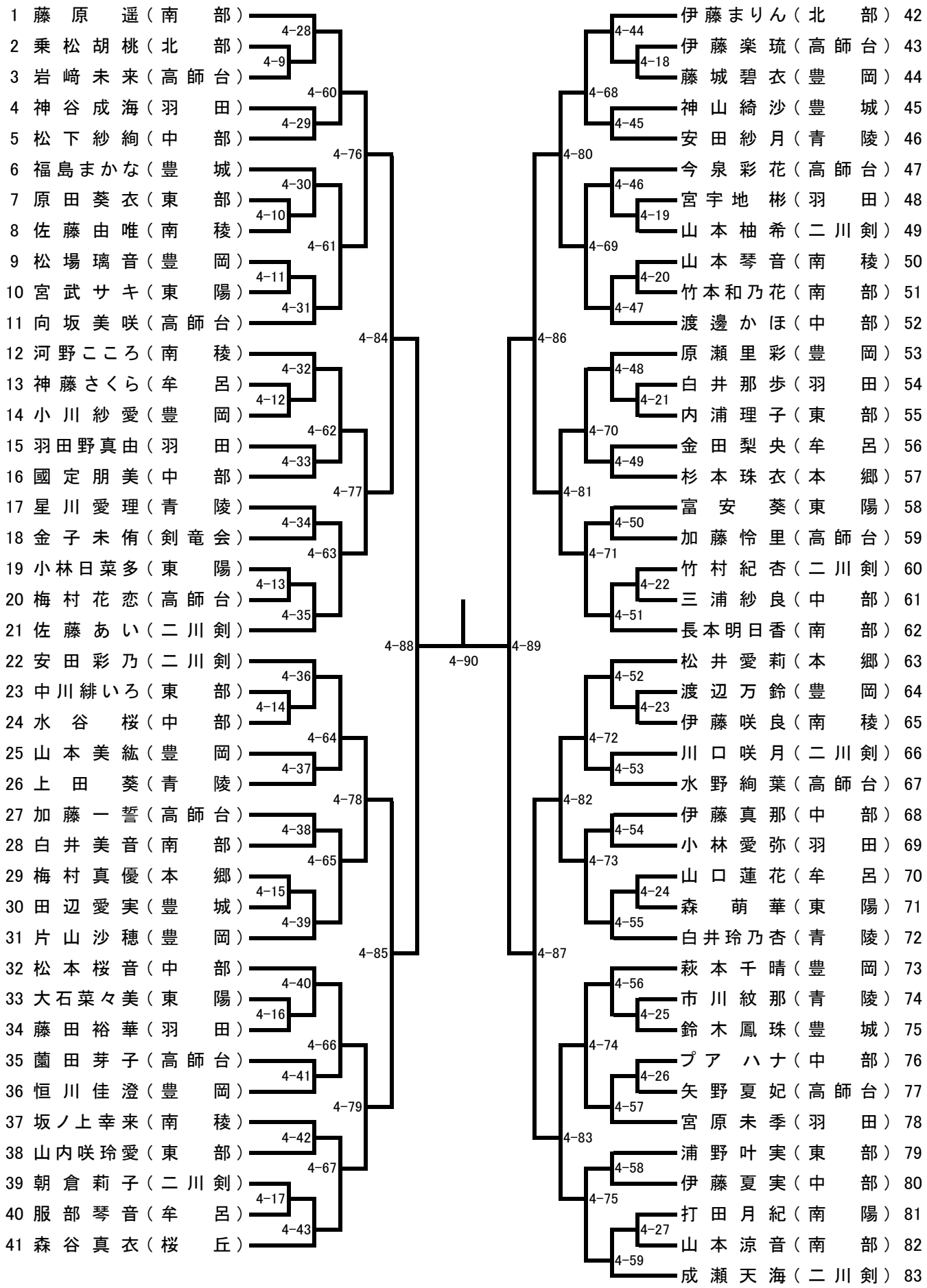
1 藤原 遥（南 部）
2 乗松胡桃（北 部）
3 岩﨑未来（高師台）
4 神谷成海（羽 田）
5 松下紗絢（中 部）
6 福島まかな（豊 城）
7 原田葵衣（東 部）
8 佐藤由唯（南 稜）
9 松場璃音（豊 岡）
10 宮武サキ（東 陽）
11 向坂美咲（高師台）
12 河野こころ（南 稜）
13 神藤さくら（牟 呂）
14 小川紗愛（豊 岡）
15 羽田野真由（羽 田）
16 國定朋美（中 部）
17 星川愛理（青 陵）
18 金子未侑（剣竜会）
19 小林日菜多（東 陽）
20 梅村花恋（高師台）
21 佐藤あい（二川剣）
22 安田彩乃（二川剣）
23 中川緋いろ（東 部）
24 水谷 桜（中 部）
25 山本美紘（豊 岡）
26 上田 葵（青 陵）
27 加藤一誓（高師台）
28 白井美音（南 部）
29 梅村真優（本 郷）
30 田辺愛実（豊 城）
31 片山沙穂（豊 岡）
32 松本桜音（中 部）
33 大石菜々美（東 陽）
34 藤田裕華（羽 田）
35 薗田芽子（高師台）
36 恒川佳澄（豊 岡）
37 坂ノ上幸来（南 稜）
38 山内咲玲愛（東 部）
39 朝倉莉子（二川剣）
40 服部琴音（牟 呂）
41 森谷真衣（桜 丘）
4-28
4-9
4-60
4-29
4-76
4-30
4-10
4-61
4-11
4-31
4-84
4-32
4-12
4-62
4-33
4-77
4-34
4-63
4-13
4-35
4-88
4-90
4-36
4-14
4-64
4-37
4-78
4-38
4-65
4-15
4-39
4-85
4-40
4-16
4-66
4-41
4-79
4-42
4-67
4-17
4-43
4-89
4-86
4-80
4-44
4-18
4-68
4-45
4-46
4-19
4-69
4-20
4-47
4-87
4-81
4-48
4-21
4-70
4-49
4-50
4-71
4-22
4-51
4-82
4-52
4-23
4-72
4-53
4-54
4-73
4-24
4-55
4-83
4-56
4-25
4-74
4-26
4-57
4-58
4-75
4-27
4-59
伊藤まりん（北 部）42
伊藤楽琉（高師台）43
藤城碧衣（豊 岡）44
神山綺沙（豊 城）45
安田紗月（青 陵）46
今泉彩花（高師台）47
宮宇地 彬（羽 田）48
山本柚希（二川剣）49
山本琴音（南 稜）50
竹本和乃花（南 部）51
渡邊かほ（中 部）52
原瀬里彩（豊 岡）53
白井那歩（羽 田）54
内浦理子（東 部）55
金田梨央（牟 呂）56
杉本珠衣（本 郷）57
富安 葵（東 陽）58
加藤怜里（高師台）59
竹村紀杏（二川剣）60
三浦紗良（中 部）61
長本明日香（南 部）62
松井愛莉（本 郷）63
渡辺万鈴（豊 岡）64
伊藤咲良（南 稜）65
川口咲月（二川剣）66
水野絢葉（高師台）67
伊藤真那（中 部）68
小林愛弥（羽 田）69
山口蓮花（牟 呂）70
森 萌華（東 陽）71
白井玲乃杏（青 陵）72
萩本千晴（豊 岡）73
市川紋那（青 陵）74
鈴木鳳珠（豊 城）75
プア ハナ（中 部）76
矢野夏妃（高師台）77
宮原未季（羽 田）78
浦野叶実（東 部）79
伊藤夏実（中 部）80
打田月紀（南 陽）81
山本涼音（南 部）82
成瀬天海（二川剣）83