10. 高等学校男子の部

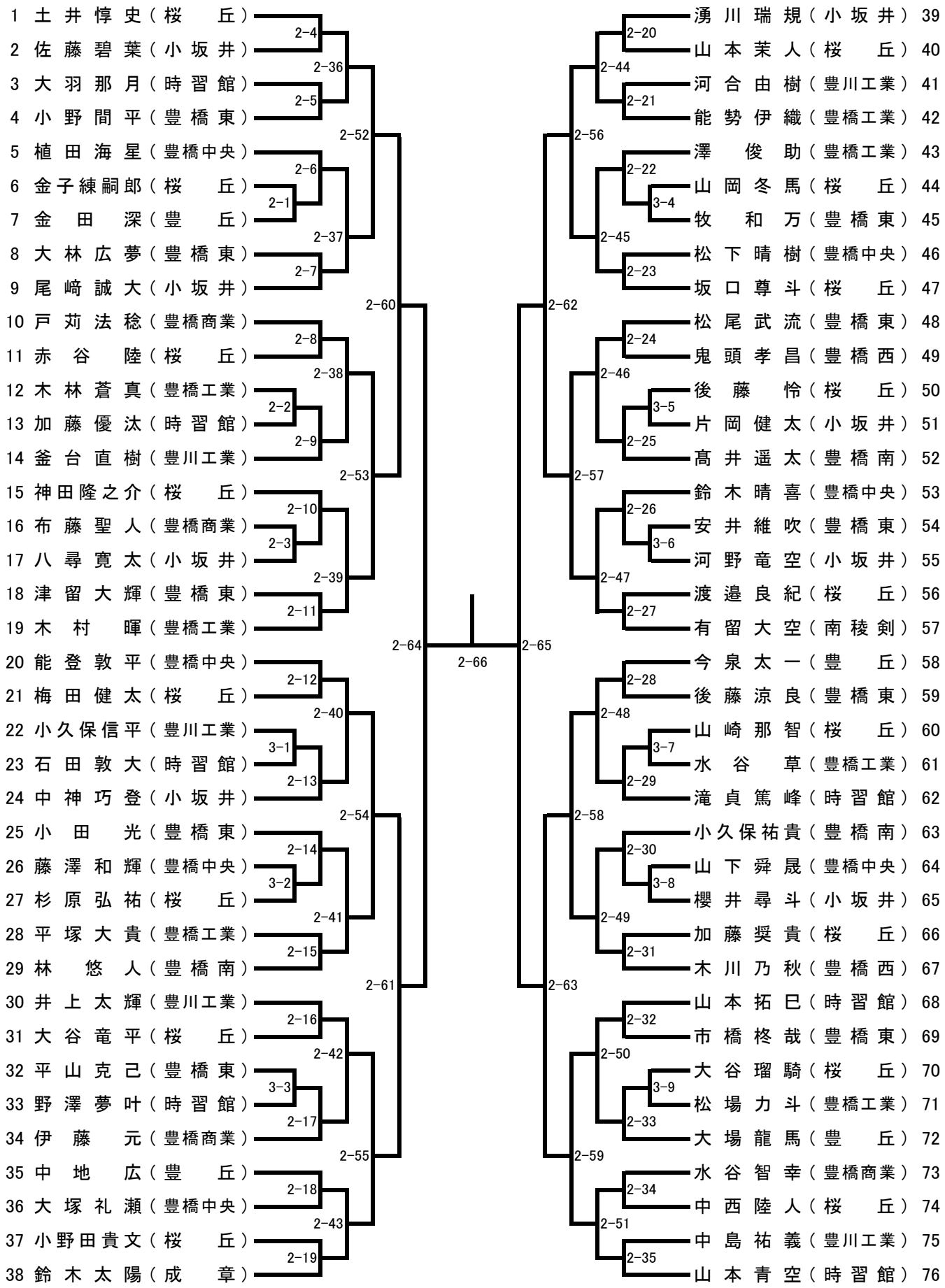
1 土井惇史（桜丘）
2 佐藤碧葉（小坂井）
3 大羽那月（時習館）
4 小野間平（豊橋東）
5 植田海星（豊橋中央）
6 金子練嗣郎（桜丘）
7 金田深（豊丘）
8 大林広夢（豊橋東）
9 尾崎誠大（小坂井）
10 戸苅法稔（豊橋商業）
11 赤谷陸（桜丘）
12 木林蒼真（豊橋工業）
13 加藤優汰（時習館）
14 釜台直樹（豊川工業）
15 神田隆之介（桜丘）
16 布藤聖人（豊橋商業）
17 八尋寛太（小坂井）
18 津留大輝（豊橋東）
19 木村暉（豊橋工業）
20 能登敦平（豊橋中央）
21 梅田健太（桜丘）
22 小久保信平（豊川工業）
23 石田敦大（時習館）
24 中神巧登（小坂井）
25 小田光（豊橋東）
26 藤澤和輝（豊橋中央）
27 杉原弘祐（桜丘）
28 平塚大貴（豊橋工業）
29 林悠人（豊橋南）
30 井上太輝（豊川工業）
31 大谷竜平（桜丘）
32 平山克己（豊橋東）
33 野澤夢叶（時習館）
34 伊藤元（豊橋商業）
35 中地広（豊丘）
36 大塚礼瀬（豊橋中央）
37 小野田貴文（桜丘）
38 鈴木太陽（成章）
39 湧川瑞規（小坂井）
40 山本茉人（桜丘）
41 河合由樹（豊川工業）
42 能勢伊織（豊橋工業）
43 澤俊助（豊橋工業）
44 山岡冬馬（桜丘）
45 牧和万（豊橋東）
46 松下晴樹（豊橋中央）
47 坂口尊斗（桜丘）
48 松尾武流（豊橋東）
49 鬼頭孝昌（豊橋西）
50 後藤怜（桜丘）
51 片岡健太（小坂井）
52 髙井遥太（豊橋南）
53 鈴木晴喜（豊橋中央）
54 安井維吹（豊橋東）
55 河野竜空（小坂井）
56 渡邉良紀（桜丘）
57 有留大空（南稜剣）
58 今泉太一（豊丘）
59 後藤涼良（豊橋東）
60 山崎那智（桜丘）
61 水谷草（豊橋工業）
62 滝貞篤峰（時習館）
63 小久保祐貴（豊橋南）
64 山下舜晟（豊橋中央）
65 櫻井尋斗（小坂井）
66 加藤奨貴（桜丘）
67 木川乃秋（豊橋西）
68 山本拓巳（時習館）
69 市橋柊哉（豊橋東）
70 大谷瑠騎（桜丘）
71 松場力斗（豊橋工業）
72 大場龍馬（豊丘）
73 水谷智幸（豊橋商業）
74 中西陸人（桜丘）
75 中島祐義（豊川工業）
76 山本青空（時習館）
2-4
2-5
2-6
2-1
2-7
2-8
2-2
2-9
2-10
2-3
2-11
2-12
3-1
2-13
2-14
3-2
2-15
2-16
3-3
2-17
2-18
2-19
2-20
2-21
2-22
3-4
2-23
2-24
3-5
2-25
2-26
3-6
2-27
2-28
3-7
2-29
2-30
3-8
2-31
2-32
3-9
2-33
2-34
2-35
2-36
2-37
2-38
2-39
2-40
2-41
2-42
2-43
2-44
2-45
2-46
2-47
2-48
2-49
2-50
2-51
2-52
2-53
2-54
2-55
2-56
2-57
2-58
2-59
2-60
2-61
2-62
2-63
2-64
2-65
2-66