1. 小学3･4年男女の部

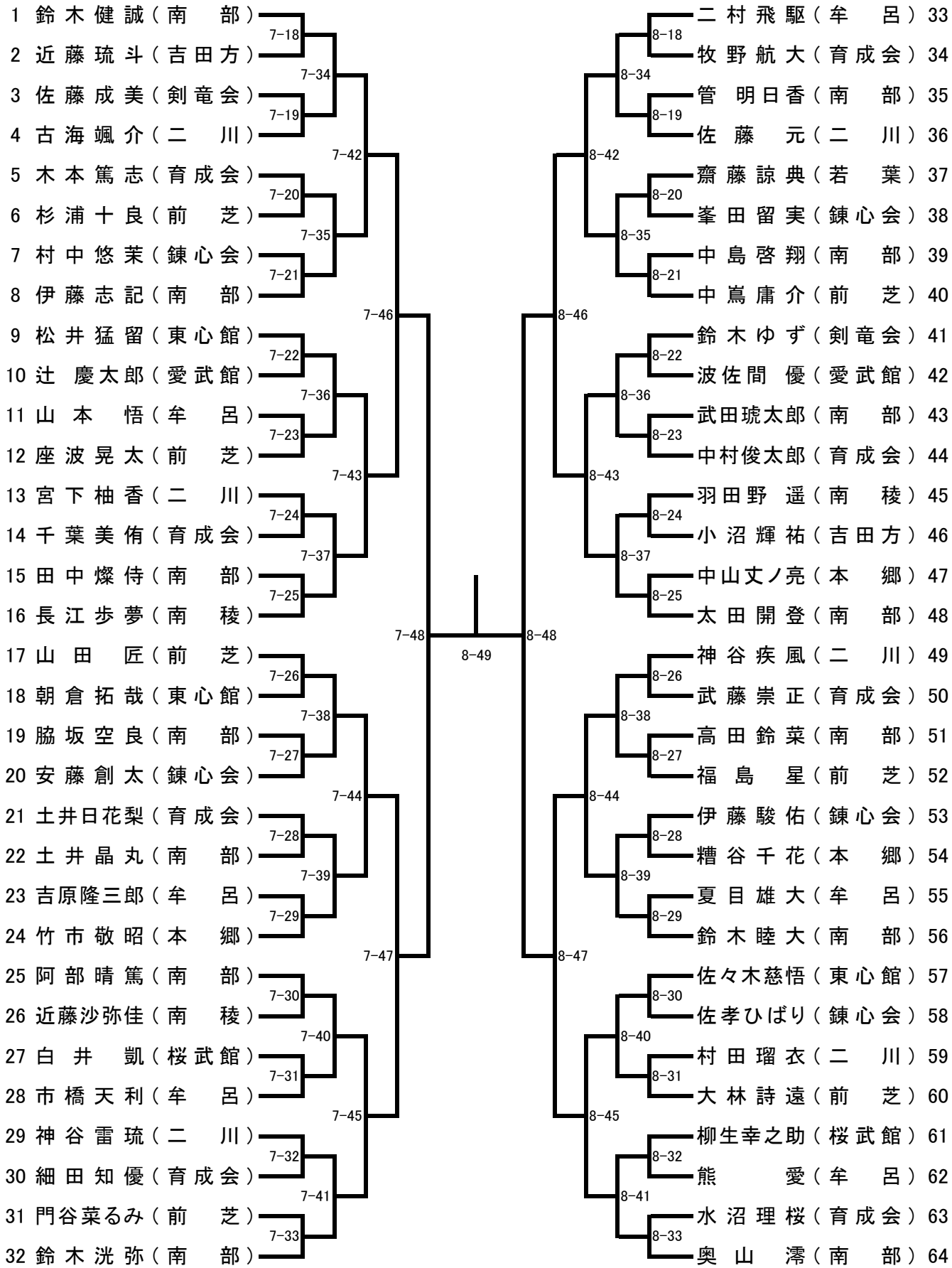
1 鈴木健誠（南　部）
2 近藤琉斗（吉田方）
3 佐藤成美（剣竜会）
4 古海颯介（二　川）
5 木本篤志（育成会）
6 杉浦十良（前　芝）
7 村中悠茉（錬心会）
8 伊藤志記（南　部）
9 松井猛留（東心館）
10 辻　慶太郎（愛武館）
11 山本　悟（牟　呂）
12 座波晃太（前　芝）
13 宮下柚香（二　川）
14 千葉美侑（育成会）
15 田中燦侍（南　部）
16 長江歩夢（南　稜）
17 山田　匠（前　芝）
18 朝倉拓哉（東心館）
19 脇坂空良（南　部）
20 安藤創太（錬心会）
21 土井日花梨（育成会）
22 土井晶丸（南　部）
23 吉原隆三郎（牟　呂）
24 竹市敬昭（本　郷）
25 阿部晴篤（南　部）
26 近藤沙弥佳（南　稜）
27 白井　凱（桜武館）
28 市橋天利（牟　呂）
29 神谷雷琉（二　川）
30 細田知優（育成会）
31 門谷菜るみ（前　芝）
32 鈴木洸弥（南　部）
7-18
7-19
7-20
7-21
7-22
7-23
7-24
7-25
7-26
7-27
7-28
7-29
7-30
7-31
7-32
7-33
7-34
7-35
7-36
7-37
7-38
7-39
7-40
7-41
7-42
7-43
7-44
7-45
7-46
7-47
7-48
8-49
8-48
8-46
8-47
8-42
8-43
8-44
8-45
8-34
8-35
8-36
8-37
8-38
8-39
8-40
8-41
8-18
8-19
8-20
8-21
8-22
8-23
8-24
8-25
8-26
8-27
8-28
8-29
8-30
8-31
8-32
8-33
二村飛駆（牟　呂）33
牧野航大（育成会）34
管　明日香（南　部）35
佐藤　元（二　川）36
齋藤諒典（若　葉）37
峯田留実（錬心会）38
中島啓翔（南　部）39
中嶌庸介（前　芝）40
鈴木ゆず（剣竜会）41
波佐間　優（愛武館）42
武田琥太郎（南　部）43
中村俊太郎（育成会）44
羽田野　遥（南　稜）45
小沼輝祐（吉田方）46
中山丈ノ亮（本　郷）47
太田開登（南　部）48
神谷疾風（二　川）49
武藤崇正（育成会）50
高田鈴菜（南　部）51
福島　星（前　芝）52
伊藤駿佑（錬心会）53
糟谷千花（本　郷）54
夏目雄大（牟　呂）55
鈴木睦大（南　部）56
佐々木慈悟（東心館）57
佐孝ひばり（錬心会）58
村田瑠衣（二　川）59
大林詩遠（前　芝）60
柳生幸之助（桜武館）61
熊　愛（牟　呂）62
水沼理桜（育成会）63
奥山　澪（南　部）64