11. 高等学校　女子の部

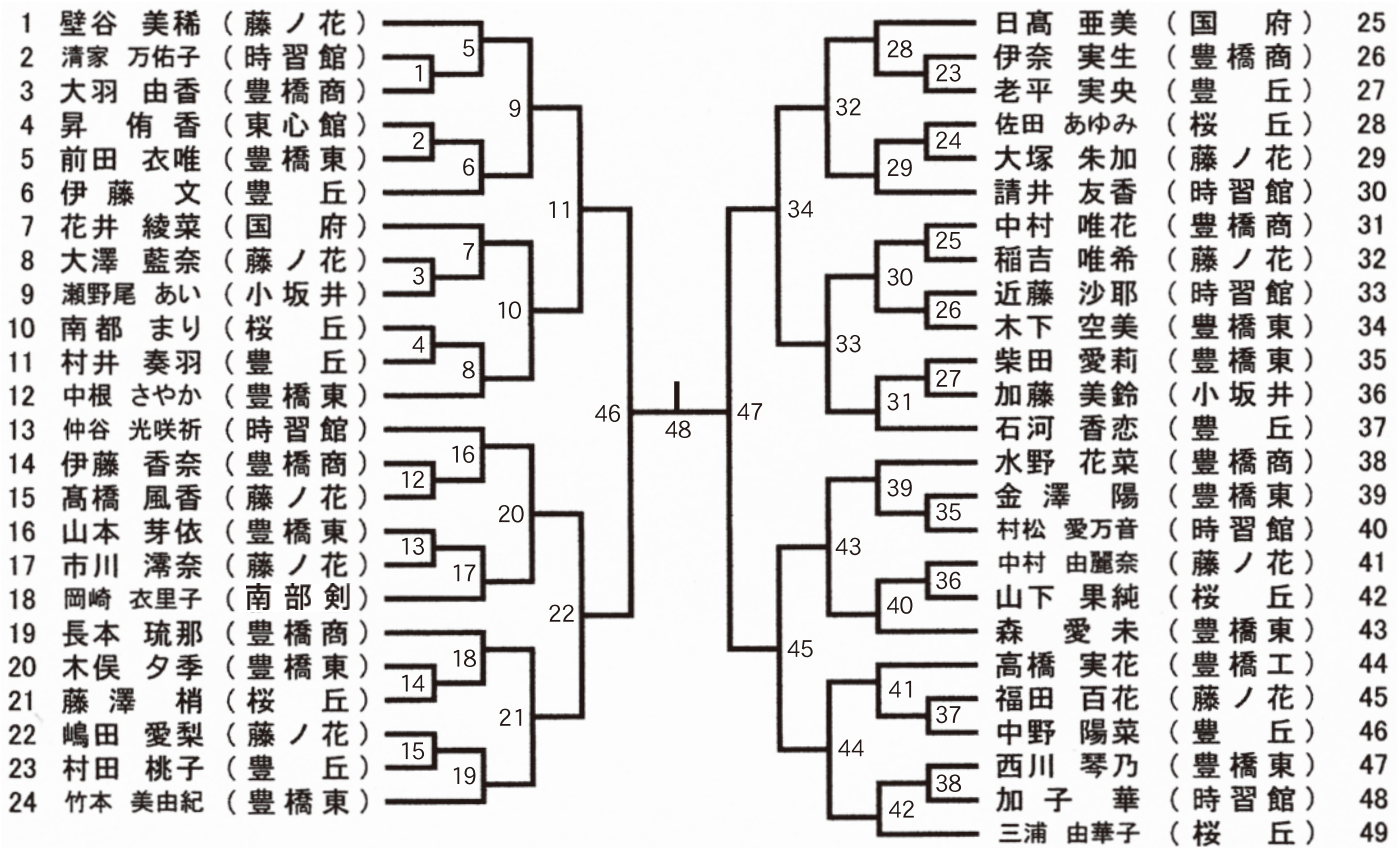
1 壁谷 美稀 （藤ノ花）
2 清家 万佑子 （時習館）
3 大羽 由香 （豊橋商）
4 昇 侑香 （東心館）
5 前田 衣唯 （豊橋東）
6 伊藤 文 （豊 丘）
7 花井 綾菜 （国 府）
8 大澤 藍奈 （藤ノ花）
9 瀬野尾 あい （小坂井）
10 南都 まり （桜 丘）
11 村井 奏羽 （豊 丘）
12 中根 さやか （豊橋東）
13 仲谷 光咲祈 （時習館）
14 伊藤 香奈 （豊橋商）
15 髙橋 風香 （藤ノ花）
16 山本 芽依 （豊橋東）
17 市川 澪奈 （藤ノ花）
18 岡崎 衣里子 （南部剣）
19 長本 琉那 （豊橋商）
20 木俣 夕季 （豊橋東）
21 藤澤 梢 （桜 丘）
22 嶋田 愛梨 （藤ノ花）
23 村田 桃子 （豊 丘）
24 竹本 美由紀 （豊橋東）
1 2 3 4 5 6 7 8 9 10 11 12 13 14 15 16 17 18 19 20 21 22 46 48 47 34 32 33 28 29 30 31 23 24 25 26 27 43 44 45 39 40 41 42 35 36 37 38
日髙 亜美 （国 府） 25
伊奈 実生 （豊橋商） 26
老平 実央 （豊 丘） 27
佐田 あゆみ （桜 丘） 28
大塚 朱加 （藤ノ花） 29
請井 友香 （時習館） 30
中村 唯花 （豊橋商） 31
稲吉 唯希 （藤ノ花） 32
近藤 沙耶 （時習館） 33
木下 空美 （豊橋東） 34
柴田 愛莉 （豊橋東） 35
加藤 美鈴 （小坂井） 36
石河 香恋 （豊 丘） 37
水野 花菜 （豊橋商） 38
金澤 陽 （豊橋東） 39
村松 愛万音 （時習館） 40
中村 由麗奈 （藤ノ花） 41
山下 果純 （桜 丘） 42
森 愛未 （豊橋東） 43
髙橋 実花 （豊橋工） 44
福田 百花 （藤ノ花） 45
中野 陽菜 （豊 丘） 46
西川 琴乃 （豊橋東） 47
加子 華 （時習館） 48
三浦 由華子 （桜 丘） 49